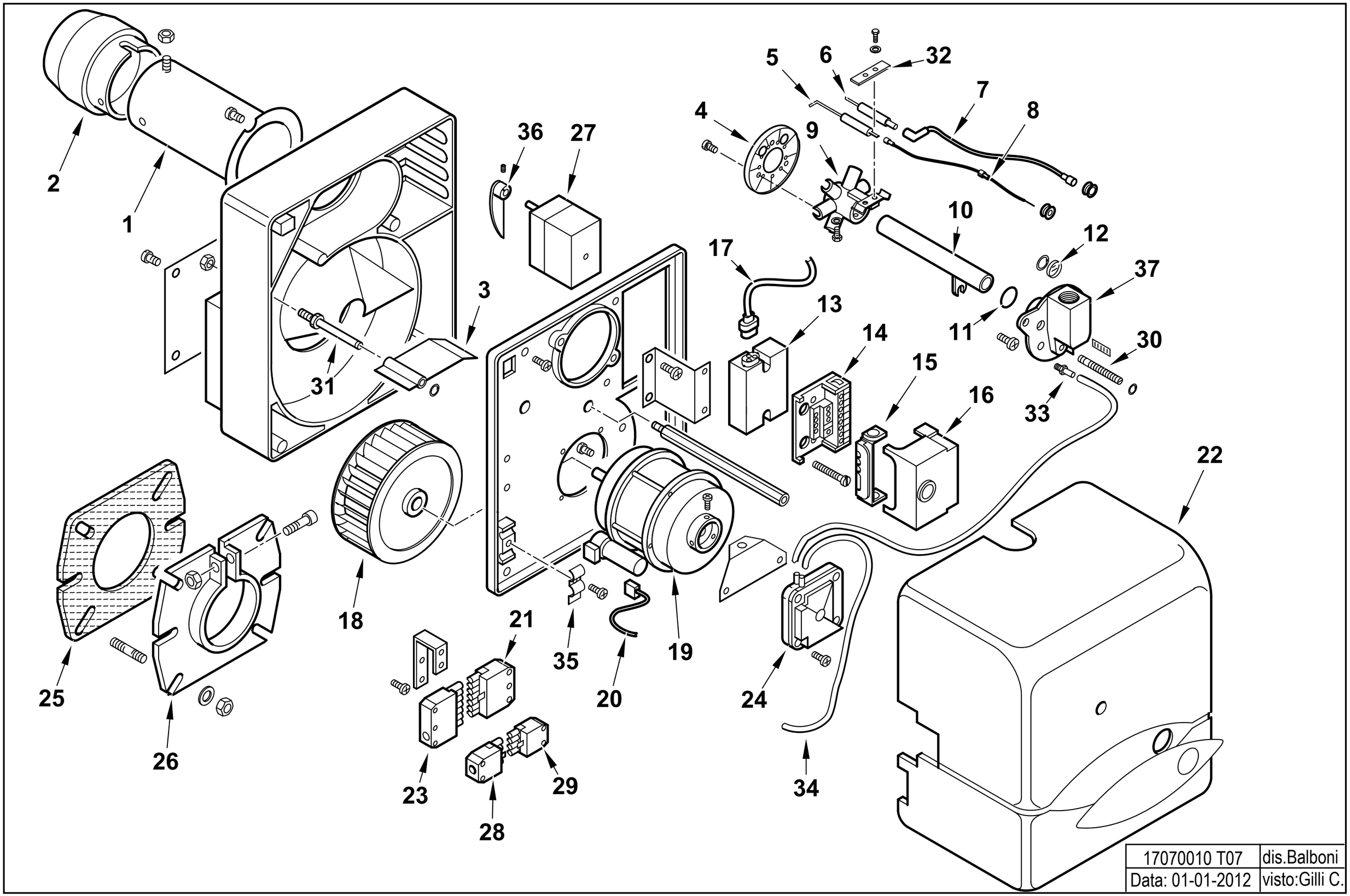
1
2
3
4
5
6
7
8
9
10
11
12
13
14
15
16
17
18
19
20
21
22
23
24
25
26
27
28
29
30
31
32
33
34
35
36
37
17070010 T07
dis.Balboni
Data: 01-01-2012
visto:Gilli C.

17070010 **BTG 11 P**

esploso **17070010T07 Lista L07**

Rif.	Codice	Descrizione
1	0013020008	AS.CANNOTTO SPARKGAS11
2	0013020037	DIFFUSORE SPARKGAS11
3	0013030113	FARFALLA A GRAVITA' SPARK10
4	0013020039	DISCO ALETTATO SPGAS11 85X26
5	0013020066	IONIZZATORE BTG11
6	0013020076	ELETTRODO BTG 11
7	0005140240	CAVO ACC. D.5 ATT.D4-D6,3 L450
8	0005140234	CAVO IONO
9	0013020038	AS.MISCELATORE SPARKGAS11
10	0013020074	AS.TUBO MANDATA GAS BTG11
11	30294	GUARNIZIONE OR 2075
12	0013010027	VETRINO 20X3 SPARK
13	0005020046	TRASF.RE GAS BRAHMA TD1STPAF
14	23527	ZOCCOLO AP.RA SIEMENS LOA-LG
15	0005030012	PARETE ZOCCOLO SIEMENS LOA-L
16	0005030224	AP.RA SIEMENS LME 21.430C2 B
17	0005130111	CONNETTORE TRASF. BRAHMA L340
18	0013010004	VENTOLA D.133X47 SPARK
19	0005010131	MOTORE MONO 100W 220-240/50-60Hz
	95068	CONDENSATORE 6,3MF
20	0005130016	CONNETTORE MOTORE SPARK
21	0005130052	CONNETTORE 7POLI FEMM.
22	0013010118	COPERCHIO POST.RE BTG3,6-11P
23	0005130051	CONNETTORE 7POLI MASCH.
24	23012	PRESSOSTATO DUNGS LGW10A2
25	50413	GUARN.NE FLANGIA SYN D90
26	8013030004	FLANGIA AT.CO BRUC.RE D90SPA
27	0005040001	MOT.NO CONECTRON LKS120 B5-5S1
28	0005130043	CONNETTORE 4POLI MASC. VERDE
29	0005130075	CONNETTORE 4POLI FEMM. VERDE

Rif.	Codice	Descrizione
30	0013010122	VITE REG.NE MISCELAT. BTG
31	0013010018	PERNO FARFALLA A GRAVITA'SPARK
32	53632	STAFFA
33	58029	ATTACCO TUBO
34	31492	TUBO IN PVC
35	13702	PIASTRINA
36	0013010074	CAMMA REG.NE ARIA MOT. SPARK
37	0013010105	RACCORDO MAN.TA GAS BTG11 3/4"